Портативные манометры из прочного пластика

Подходит для полных давлений до 7 бар, температур до 66 С, точность ±2% от полной шкалы (только 1% для модели 115)

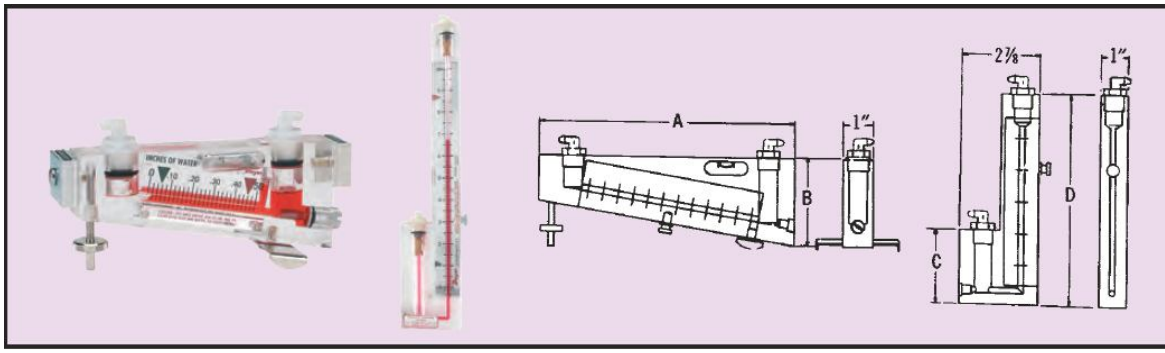

Модель	Размеры	
	A	B
100.5	11-11/16	2-15/16
101	8-1/2	2-5/16
102.5	12	4-1/2
109	11-1/2	5-11/16
115	9-1/2	3-1/16
170	5-3/4	2-7/16
171	5-3/4	1-7/8
	C	D
104	3-11/16	8-1/4
104-6	4-3/16	10-7/8
104-8	4-5/8	13-1/16
104-10	5-5/16	15-1/4

Портативные манометры из прочного пластика компании Dwyer® являются прецизионными инструментами наклонного и вертикального (однотрубного) типа для измерений статического давления, вакуума или дифференциального давления.

Для гарантирования инструментом этого типа требуемой точности вся обработка отверстий и каналов выполняется с высочайшей точностью, имеющей в своей основе многолетний опыт компании Dwyer в производстве приборов.

СТАНДАРТНОЕ ДОПОЛНИТЕЛЬНОЕ ОБОРУДОВАНИЕ

Пластиковый или стальной основной корпус (пластиковый пакет для 170, 171 и 172), два магнитных монтажных зажима, два нейлоновых трубных соединения для быстрого подключения, одна резиновая трубка длиной 3 м. зажимная трубка и флакон с дополнительной красной манометрической жидкостью.

100.5, портативный манометр из твердого пластика с диапазоном 0,10-0-1,0" вод. ст. Показан с футляром для переноски и стандартным дополнительным оборудованием.

104, портативный вертикальный манометр из твердого пластика показан закрепленным внутри футляра для переноски. Манометр также может выниматься из футляра и использоваться в стационарном положении или прикрепляться к любой вертикальной стальной поверхности предусмотренными магнитными зажимами.

Модель	Диапазон в дюймах вод. ст.	Мин. деления шкалы	Длина шкалы	Футляр для переноски: Тип	Футляр для переноски: Размеры	Вес Кг.
Наклонный тип						
100.5	0,10-0-1,0	0,01	8-1/4"	Пластик	13-1/2 x 10 x 2-3/8	2.3
101	0,05-0-50	0,01	5"	Пластик	12-1/4 x 6-1/4 x 1-3/4	1.5
102.5	0,20-0-2,0	0,01	8-3/4"	Пластик	13-1/2 x 10 x 2-3/8	2.5
109	0,20-0-3,0	0,02	8-3/4"	Пластик	13-1/2 x 10 x 2-3/8	2.7
115	0,05-0-0,25	0,005	6"	Пластик	12-1/4 x 6-1/4 x 1-3/4	1.6
170	0-0,50	0,02	2-1/2"	Пластик	7 x 9	0.8
171	0-0,25	0,01	2-1/2"	Пластик	7 x 9	0.7
Вертикальный тип						
104	0-4	0,10	4-1/2"	Пластик	12-1/4 x 6-1/4 x 1-3/4	1.5
104-6	0-6	0,10	7-3/4"	Пластик	13-1/2 x 10 x 2-3/8	2.2
104-8	0-8	0,10	9"	Металл	18-1/2 x 4-3/8 x 2-1/4	2.3
104-10	0-10	0,10	11-1/8"	Металл	18-1/2 x 4-3/8 x 2-1/4	2.5

ООО "ЛАНФОР РУС"
г.Санкт-Петербург,
пр.Малоохтинский,д.68
+7 (812) 309-05-12
+7 (499) 703-20-73
+7 (343) 236-63-20
E-mail: zakaz@lanfor.ru
http://www.lan-for.ru