Датчики температуры, влажности и давления

Арт. T7410, T7310, T7510, T7610

Производство Чехия

Технические параметры

		T7410	T7310	T7510	T7610
Выходной сигнал		RS485	RS232	Ethernet	Ethernet
Температура	Диапазон	-30 до +80°C			-20 до +80°C
	Точность	±0.4°C		±0.6°C	
Относительная влажность (при отн. вл-ти 5- 95% и при 23°C)	Диапазон	0 до 100 %RH			
	Точность	±2.5 %RH			
Атмосферное давление (при 23°C от 800 до 1100hPa)	Диапазон	600 до 1100 гПа			
	Точность	±1,3 гПа			
Точность и диапазон измерения t°C точки росы		±1.5°C при темп. окр. среды T<25°C и RH >30% диапазон -60 до +80 °C			
Точность и диапазон измерения абсолютной влажности		±1,5 г/м^3 при темп. окр. среды <25^{0}C, диапазон 0 до 400г/м^3		±3 г/м^3 при темп. окр. среды <25^{0}C, диапазон 0 до 400г/м^3	
Точность и диапазон измерения удельной влажности		±2 г/кг при темп. окр. среды T < 35°C диапазон от 0 до 550 г/кг		±2,1 г/кг при темп. окр. среды T < 35°C диапазон от 0 до 550 г/кг	
Точность и диапазон измерения удельной энтальпии		±3 кДж/кг при темп. окр. среды T < 25°C диапазон от 0 до 995 кДж/кг		±4 кДж/кг при темп. окр. среды T < 25°C диапазон от 0 до 995 кДж/кг	
Точность и диапазон измерения соотношения компонентов смеси		±2 г/кг при темп. окр. среды T < 35°C диапазон от 0 до 995 г/кг		±2,2 г/кг при темп. окр. среды T < 35°C диапазон от 0 до 995 г/кг	
Напряжение питания		9 - 30 Vdc			4,9 - 6,1 В
Класс защиты датчика / внешнего сенсора		IP54/IP40		IP30/IP40	
Диапазон рабочей температуры датчика		От -30 до +80°C			-20 до +60°C
Диапазон рабочей температуры внешнего сенсора		От -30 до +80°C		От -30 до +80°C	-20 до +60°C
Диапазон рабочей влажности (без конденсата)		0 до 100 %RH			
Рабочий диапазон атмосферного давления		600 до 1100 гПа			
Диапазон температуры хранения		От -30 до +80°C			
Рекомендуемый интервал калибровки		1 год			
Размеры / Вес		88.5 x 170 x 39,5 мм (Ш хВх Д), длина стержня 75 мм/ 160 г | 230 г		88.5 x 147.5 x 39, мм (Ш хВх Д), длина стержня 75 мм / 155 г	201 x 136 x 45 мм (Ш хВх Д), длина стержня 75 мм / 320 г

Краткое описание

Преобразователи температуры, влажности и давления с выходами RS232, RS485, Ethernet. Выполнены в надежном износоустойчивом корпусе. Большой двухстрочный ЖК дисплей предназначен для одновременного отображения двух параметров. При необходимости дисплей можно выключить. Сенсор защищен сеткой из нержавеющей стали. Датчики обеспечивают долговременную стабильность работы.

Области применения

- Вентиляционные системы
- Агропромышленный комплекс
- Здравоохранение
- Транспорт
- Контроль качества воздуха:
    - Школы
    - Бизнес центры
    - Торговые комплексы
    - Музеи, театры, кинотеатры
    - Конференц-залы и т.д.

Комплект поставки

- Непосредственно сам датчик
- Сертификат калибровки
- Краткое руководство по эксплуатации

Габаритный чертеж изделия T7410, T7310

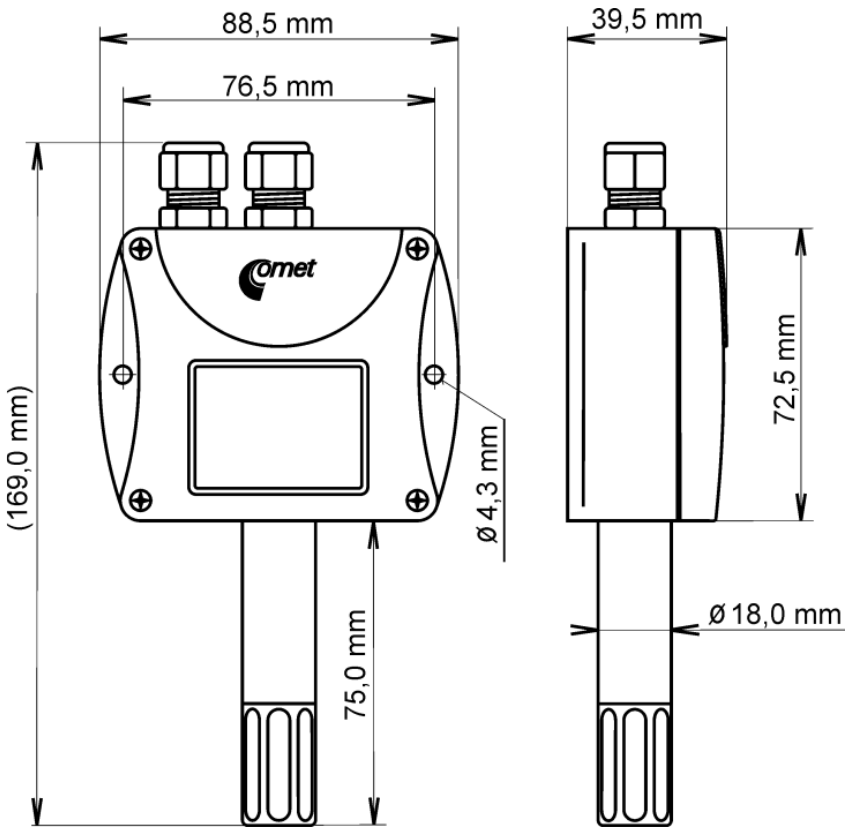

Габаритный чертеж изделия T7510

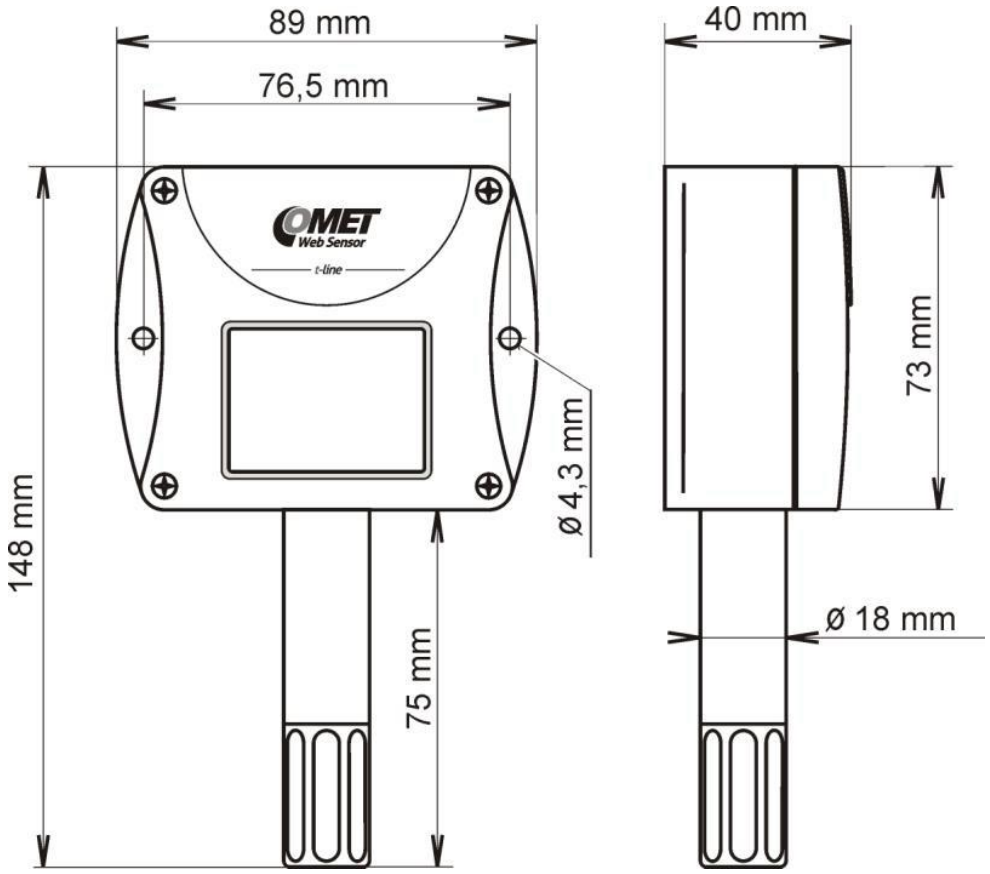

Габаритный чертеж изделия T7610

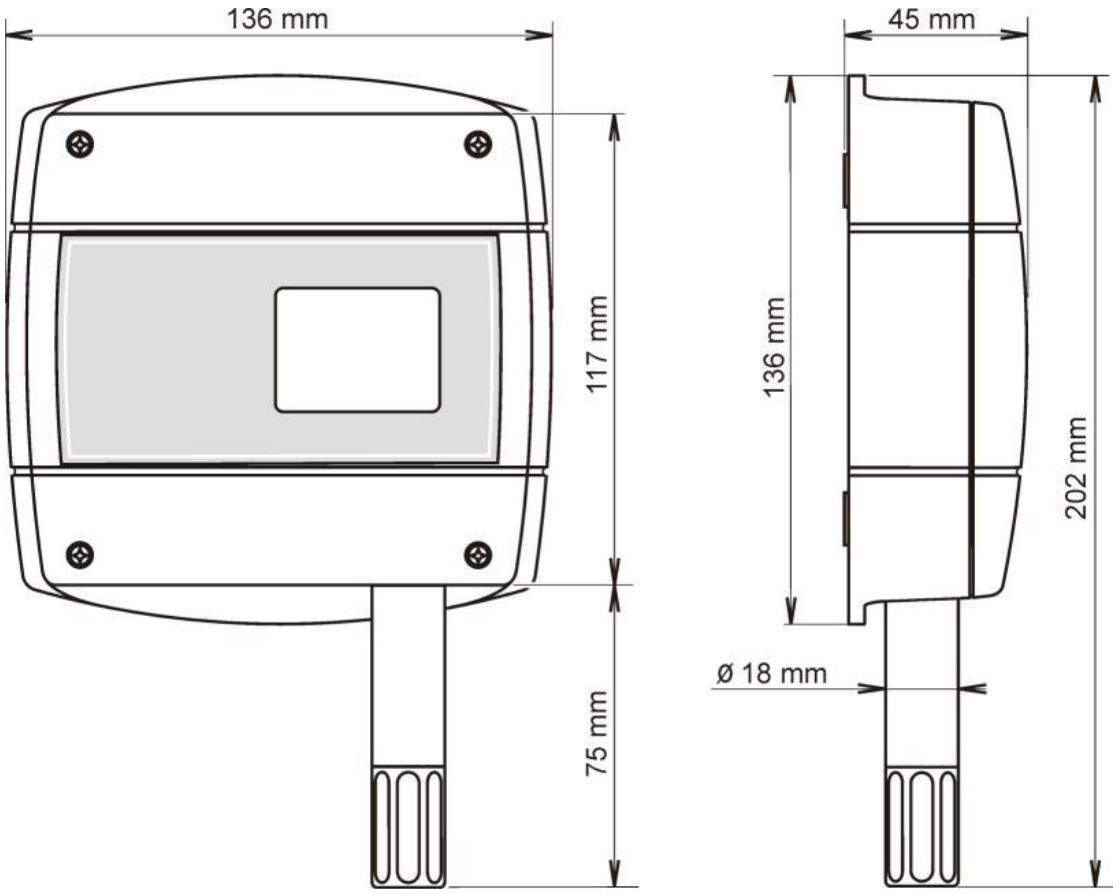

Электрическая схема T7510

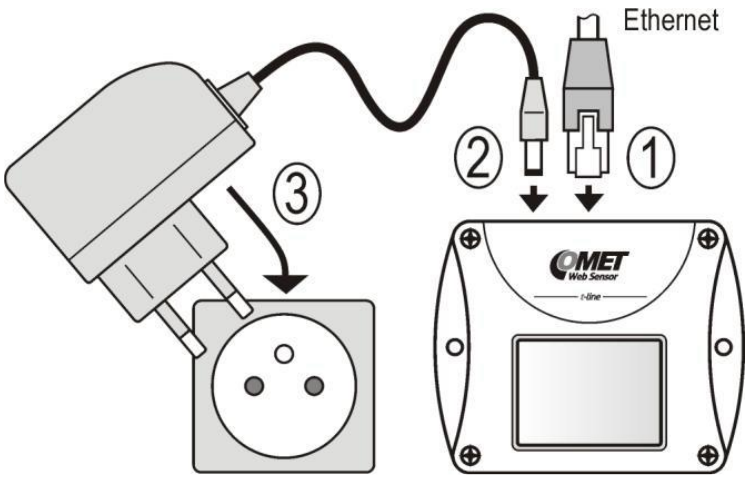

Электрическая схема T7610

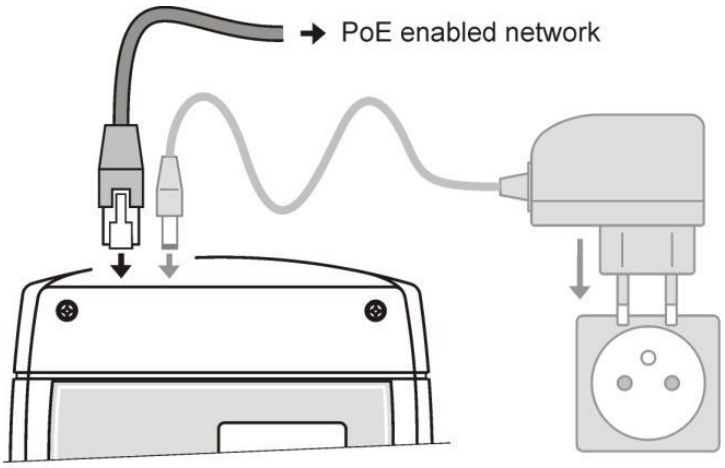

Электрическая схема T7410

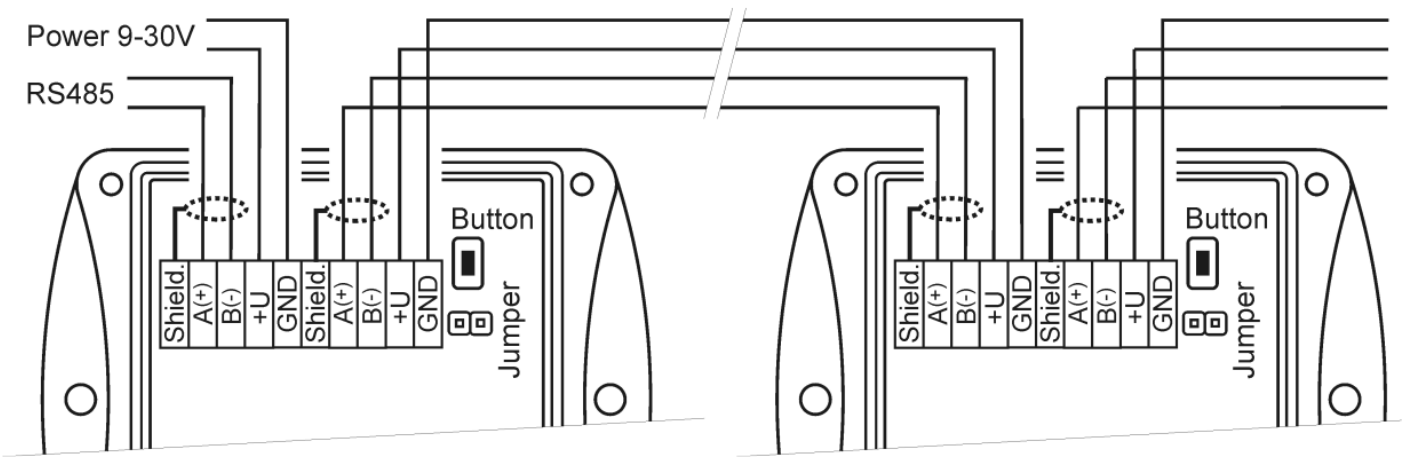

Электрическая схема T7310

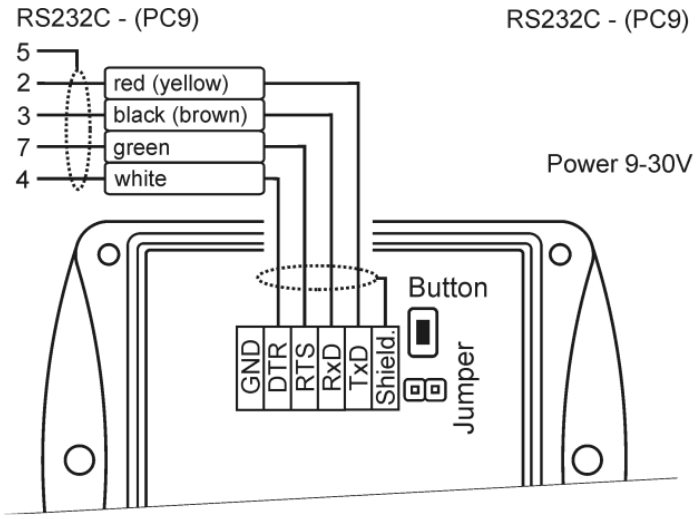

Питание от коммуникационного порта

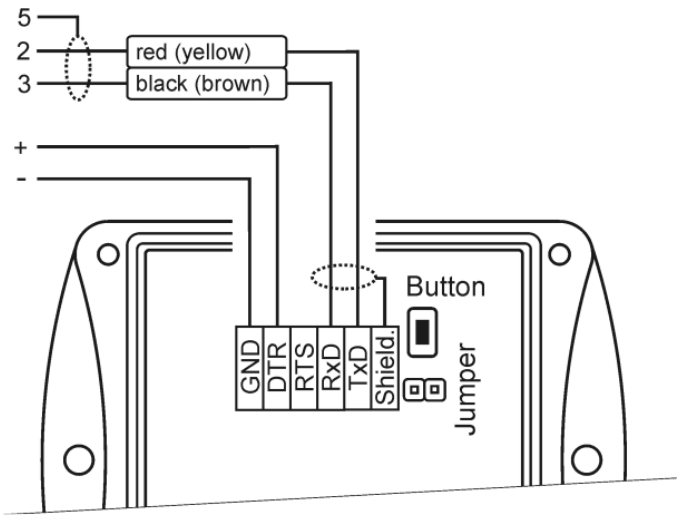

Питание от адаптера

Опции

- A1515. Адаптер питания 220Vac – 12Vdc/0.5A для датчиков серий Tx5xx, Hx5xx. **(T7510)**
- KIT-GSM-W. Комплект включает в себя модем, антенну, кабель связи и питание. **(T7510, T7610)**
- TL-PoE. PoE сплиттер для питания Web датчиков через Ethernet. **(T7510)**
- MP046. Универсальный держатель для датчиков P8xxx и Txxxx для установки в стойку 19”. Фурнитура в комплекте. **(T7510)**
- F5300. Защитный колпачок из тефлона для сенсора с повышенной защитой от капельной влаги. Фильтрующая способность 25мкм. **(T7310, T7410, T7510, T7610)**
- F0000. Фильтр для сенсора из спеченной бронзы. Фильтрующая способность 25мкм. **(T7310, T7410, T7510, T7610)**
- MD046. Сосуд для калибровки влажности. Используется со стандартами влажности HM023 10% и HM024 80%. **(T7310, T7410, T7510, T7610)**
- HM023 10% и HM024 80%. Наборы эталонов влажности. **(T7310, T7410, T7510, T7610)**
- K1427. Гнездовой разъем ELKA4012PG7 для TxxxxL датчиков с разъемом Lumberg для легкого подключения кабеля. IP67. **(T7310, T7410)**
- TxxxxL. Версия датчика с водонепроницаемым разъемом Lumberg RSFM4 вместо обычного ввода. **(T7310, T7410)**
- A1510. Ac/dc адаптер питания12V/450mA. **(T7310, T7410)**
- A1825. Ac/dc адаптер питания 230Vac – 5Vdc/1.2A. **(T7610)**
- F5200. Пластиковый фильтр-колпачок для сенсора. С фильтрующей сеткой из нержавеющей стали 0.025мм (серый). **(T7310, T7410, T7510, T7610)**